Speciální nabídka balíčků - na veletrh jedním podpisem

B 1

Veletrhy Brno, a.s.
Výstaviště 405/1
603 00 Brno
Tel.: +420 541 152 518
Fax: +420 541 152 928
E-mail: jnedomova@bvv.cz
www.bvv.cz/expozice

Pro dítě

Mezinárodní veletrh potřeb pro dítě

23. - 26. 3. 2017, Brno - Výstaviště, www.bvv.cz/prodite

Výrazná sleva při podání přihlášky do 30. 11. 2016

Objednávky konkrétních typů balíčků provádějte prostřednictvím závazné přihlášky k účasti, formulář A2, odst. 3.

BASIC 6 m²

Typová expozice Basic - TYP B1, 3 x 2 m, celková cena do 30. 11. 2016 Kč 18 200,- + DPH po 30. 11. 2016 Kč 19 856,- + DPH

Cena zahrnuje: výstavní plochu 6 m2, registrační poplatek, výstavbu expozice a vybavení dle uvedeného soupisu, základní grafiku na límec expozice (nápis do 15 písmen), bez koberce, přívod elektřiny do 2,2 kW a revize, uvedení základních údajů ve veletržním katalogu a v elektronickém informačním systému, denní úklid, 2 ks montážních/demontážních a 2 ks vystavovatelských průkazů.

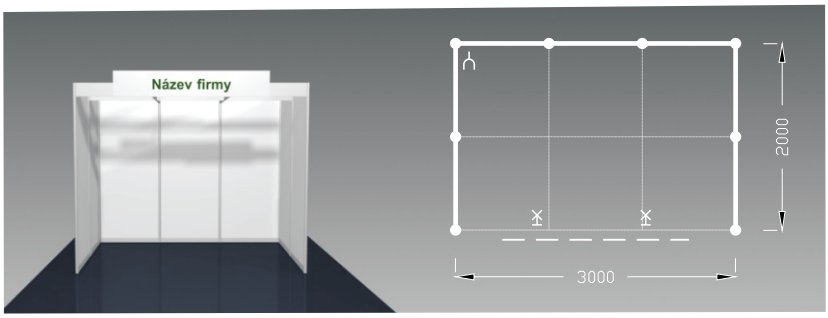

Vybavení expozice:

2x kloubové svítidlo
1x zásuvka 220 V

BASIC 6 m²

Typová expozice Basic - TYP B1R, 3 x 2 m, celková cena do 30. 11. 2016 Kč 19 200,- + DPH po 30. 11. 2016 Kč 21 022,- + DPH

Cena zahrnuje: výstavní plochu 6 m2, registrační poplatek, výstavbu expozice a vybavení dle uvedeného soupisu, základní grafiku na límec expozice (nápis do 30 písmen), bez koberce, přívod elektřiny do 2,2 kW a revize, uvedení základních údajů ve veletržním katalogu a v elektronickém informačním systému, denní úklid, 2 ks montážních/demontážních a 2 ks vystavovatelských průkazů.

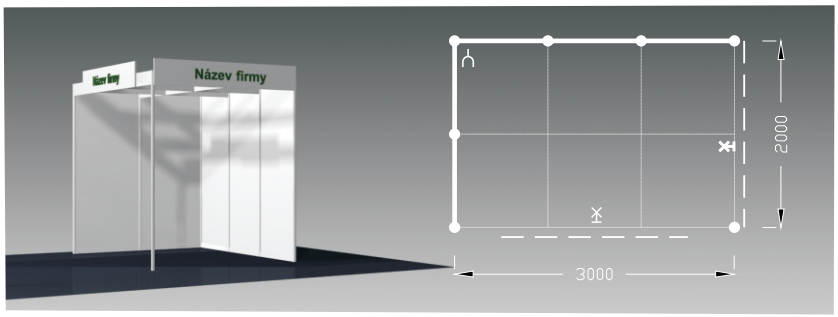

Vybavení expozice:

2x kloubové svítidlo
1x zásuvka 220 V

BASIC 9 m²

Typová expozice Basic - TYP B2, 3 x 3 m, celková cena do 30. 11. 2016 Kč 23 500,- + DPH po 30. 11. 2016 Kč 25 984,- + DPH

Cena zahrnuje: výstavní plochu 9 m2, registrační poplatek, výstavbu expozice a vybavení dle uvedeného soupisu, základní grafiku na límec expozice (nápis do 15 písmen), bez koberce, přívod elektřiny do 2,2 kW a revize, uvedení základních údajů ve veletržním katalogu a v elektronickém informačním systému, denní úklid, 2 ks montážních/demontážních a 2 ks vystavovatelských průkazů.

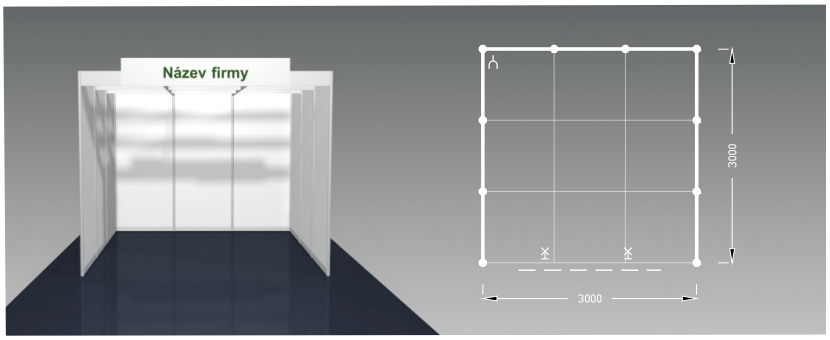

Vybavení expozice:

2x kloubové svítidlo
1x zásuvka 220 V

Společné podmínky pro všechny typy a velikosti stánků:

- Expozice bude připravena vždy jeden den před zahájením veletrhu v 10:00 h
- V případě vlastního celoplošného polepení a poškození stěnových panelů bude účtován příplatek ve výši Kč 880,- / ks
- Vrácení nebo výměna základního vybavení nebude kompenzováno snížením ceny
- Úklid je prováděn vždy ráno před zahájením veletrhu
- Konstrukční změny nejsou u balíčkových expozic možné
- POZOR - demontáž expozice probíhá ihned po skončení veletrhu

Speciální nabídka balíčků - na veletrh jedním podpisem

Veletrhy Brno, a.s.
Výstaviště 405/1
603 00 Brno
Tel.: +420 541 152 518
Fax: +420 541 152 928
E-mail: jnedomova@bvv.cz
www.bvv.cz/expozice

Pro dítě

Mezinárodní veletrh potřeb pro dítě

23. - 26. 3. 2017, Brno - Výstaviště, www.bvv.cz/prodite

Výrazná sleva při podání přihlášky do 30. 11. 2016

Objednávky konkrétních typů balíčků provádějte prostřednictvím závazné přihlášky k účasti, formulář A2, odst. 3.

BASIC 9 m²

Typová expozice Basic - TYP B2R, 3 x 3 m, celková cena do 30. 11. 2016 Kč 24 700,- + DPH po 30. 11. 2016 Kč 27 432,- + DPH

Cena zahrnuje: výstavní plochu 9 m2, registrační poplatek, výstavbu expozice a vybavení dle uvedeného soupisu, základní grafiku na límec expozice (nápis do 30 písmen), bez koberce, přívod elektřiny do 2,2 kW a revize, uvedení základních údajů ve veletržním katalogu a v elektronickém informačním systému, denní úklid, 2 ks montážních/demontážních a 2 ks vystavovatelských průkazů.

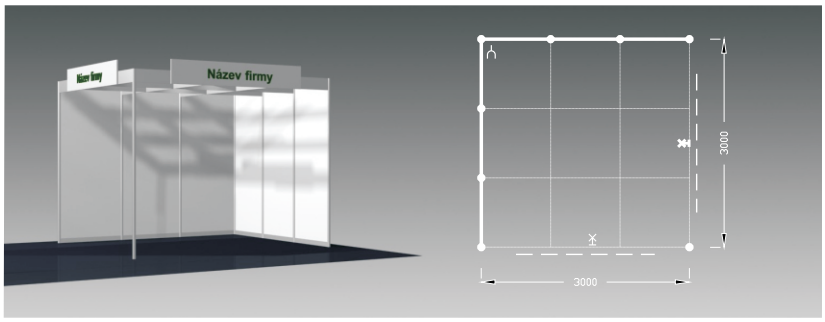

Vybavení expozice:

2x kloubové svítidlo
1x zásuvka 220 V

Economy 4 m²

Typová expozice Economy - TYP E1, 2 x 2 m, celková cena do 30. 11. 2016 Kč 16 200,- + DPH po 30. 11. 2016 Kč 17 304,- + DPH

Cena zahrnuje: výstavní plochu 4 m2, registrační poplatek, výstavbu expozice a vybavení dle uvedeného soupisu, základní grafiku na límec expozice (nápis do 15 písmen), koberec, přívod elektřiny do 2,2 kW a revize, uvedení základních údajů ve veletržním katalogu a v elektronickém informačním systému, denní úklid, 2 ks montážních/demontážních a 2 ks vystavovatelských průkazů.

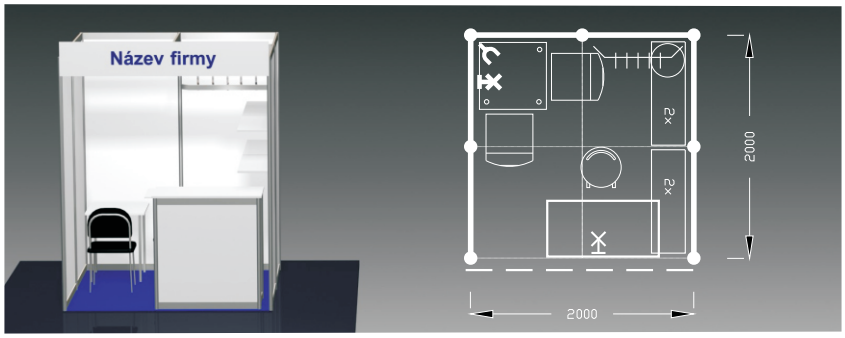

Vybavení expozice:

1x stůl 60/60 cm
2x židle Bystřice
1x informační pult
1x barová židle
4x police
1x věšáková lišta
1x odpadkový koš
2x kloubové svítidlo
1x zásuvka 220 V

Economy 6 m²

Typová expozice Economy - TYP E2, 3 x 2 m, celková cena do 30. 11. 2016 Kč 19 600,- + DPH po 30. 11. 2016 Kč 21 256,- + DPH

Cena zahrnuje: výstavní plochu 6 m2, registrační poplatek, výstavbu expozice a vybavení dle uvedeného soupisu, základní grafiku na límec expozice (nápis do 15 písmen), koberec, přívod elektřiny do 2,2 kW a revize, uvedení základních údajů ve veletržním katalogu a v elektronickém informačním systému, denní úklid, 2 ks montážních/demontážních a 2 ks vystavovatelských průkazů.

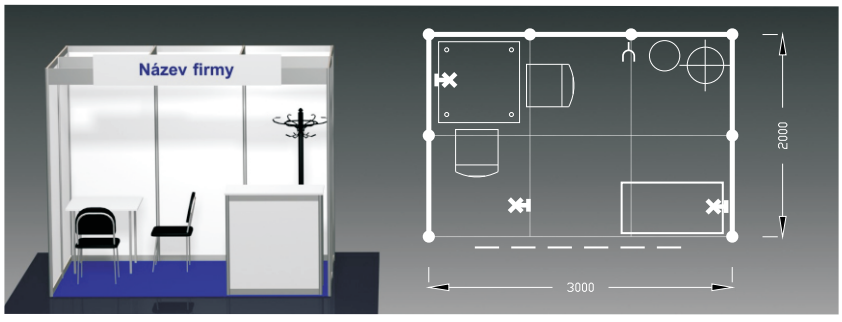

Vybavení expozice:

1x stůl 80/80 cm
2x židle Bystřice
1x informační pult
1x stojanový věšák
1x odpadkový koš
3x kloubové svítidlo
1x zásuvka 220 V

Společné podmínky pro všechny typy a velikosti stánků:

- Expozice bude připravena vždy jeden den před zahájením veletrhu v 10:00 h
- V případě vlastního celoplošného polepení a poškození stěnových panelů bude účtován příplatek ve výši Kč 880,- / ks
- Vrácení nebo výměna základního vybavení nebude kompenzováno snížením ceny
- Úklid je prováděn vždy ráno před zahájením veletrhu
- Konstrukční změny nejsou u balíčkových expozic možné
- POZOR - demontáž expozice probíhá ihned po skončení veletrhu

Speciální nabídka balíčků - na veletrh jedním podpisem

B 3

Veletrhy Brno, a.s.
Výstaviště 405/1
603 00 Brno
Tel.: +420 541 152 518
Fax: +420 541 152 928
E-mail: jnedomova@bvv.cz
www.bvv.cz/expozice

Pro dítě

Mezinárodní veletrh potřeb pro dítě

23. - 26. 3. 2017, Brno - Výstaviště, www.bvv.cz/prodite

Výrazná sleva při podání přihlášky do 30. 11. 2016

Objednávky konkrétních typů balíčků provádějte prostřednictvím závazné přihlášky k účasti, formulář A2, odst. 3.

Economy 6 m²

Typová expozice Economy - TYP E2R, 3 x 2 m, celková cena do 30. 11. 2016 Kč 20 900,- + DPH po 30. 11. 2016 Kč 22 722,- + DPH

Cena zahrnuje: výstavní plochu 6 m2, registrační poplatek, výstavbu expozice a vybavení dle uvedeného soupisu, základní grafiku na límec expozice (nápis do 30 písmen), koberec, přívod elektřiny do 2,2 kW a revize, uvedení základních údajů ve veletržním katalogu a v elektronickém informačním systému, denní úklid, 2 ks montážních/demontážních a 2 ks vystavovatelských průkazů.

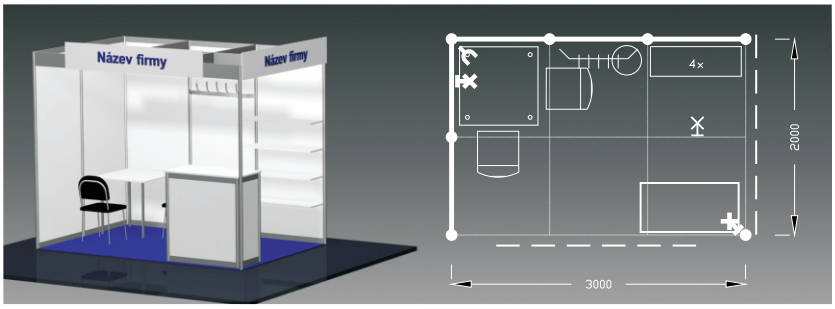

Vybavení expozice:

1x stůl 80/80 cm
2x židle Bystřice
1x informační pult
4x police
1x věšáková lišta
1x odpadkový koš
3x kloubové svítidlo
1x zásuvka 220 V

Economy 9 m²

Typová expozice Economy - TYP E3, 3 x 3 m, celková cena do 30. 11. 2016 Kč 24 000,- + DPH po 30. 11. 2016 Kč 26 484,- + DPH

Cena zahrnuje: výstavní plochu 9 m2, registrační poplatek, výstavbu expozice a vybavení dle uvedeného soupisu, základní grafiku na límec expozice (nápis do 15 písmen), koberec, přívod elektřiny do 2,2 kW a revize, uvedení základních údajů ve veletržním katalogu a v elektronickém informačním systému, denní úklid, 2 ks montážních/demontážních a 3 ks vystavovatelských průkazů.

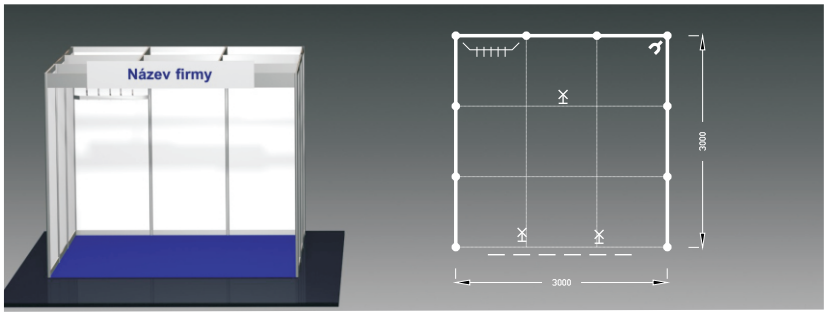

Vybavení expozice:

1x věšáková lišta
1x odpadkový koš
3x kloubové svítidlo
1x zásuvka 220 V

Exclusive 9 m²

Typová expozice Exclusive - TYP Ex1, 3 x 3 m, celková cena do 30. 11. 2016 Kč 26 200,- + DPH po 30. 11. 2016 Kč 28 684,- + DPH

Cena zahrnuje: výstavní plochu 9 m2, registrační poplatek, výstavbu expozice a vybavení dle uvedeného soupisu, základní grafiku na límec expozice (nápis do 15 písmen), koberec, přívod elektřiny do 2,2 kW a revize, uvedení základních údajů ve veletržním katalogu a v elektronickém informačním systému, denní úklid, 2 ks montážních/demontážních a 3 ks vystavovatelských průkazů.

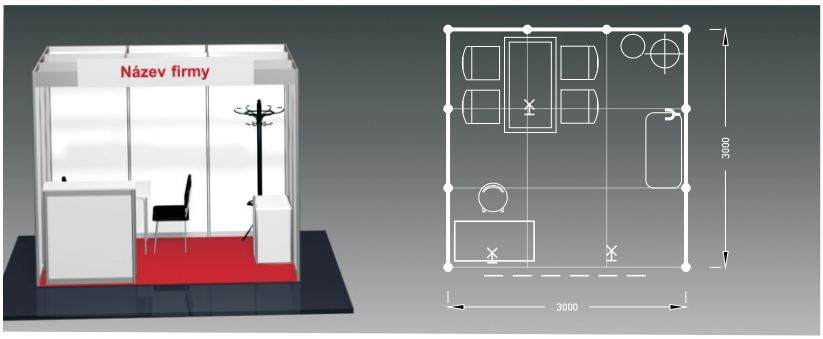

Vybavení expozice:

1x stůl 120/60 cm
4x židle Bystřice
1x informační pult
1x židle barová
1x uzamykatelná skříňka
1x stojanový věšák
1x odpadkový koš
3x kloubové svítidlo
1x zásuvka 220 V

Společné podmínky pro všechny typy a velikosti stánků:

- Expozice bude připravena vždy jeden den před zahájením veletrhu v 10:00 h
- V případě vlastního celoplošného polepení a poškození stěnových panelů bude účtován příplatek ve výši Kč 880,- / ks
- Vrácení nebo výměna základního vybavení nebude kompenzováno snížením ceny
- Úklid je prováděn vždy ráno před zahájením veletrhu
- Konstrukční změny nejsou u balíčkových expozic možné
- POZOR - demontáž expozice probíhá ihned po skončení veletrhu

Speciální nabídka balíčků - na veletrh jedním podpisem

B 4

Veletrhy Brno, a.s.
Výstaviště 405/1
603 00 Brno
Tel.: +420 541 152 518
Fax: +420 541 152 928
E-mail: jnedomova@bvv.cz
www.bvv.cz/expozice

Pro dítě

Mezinárodní veletrh potřeb pro dítě

23. - 26. 3. 2017, Brno - Výstaviště, www.bvv.cz/prodite

Výrazná sleva při podání přihlášky do 30. 11. 2016

Objednávky konkrétních typů balíčků provádějte prostřednictvím závazné přihlášky k účasti, formulář A2, odst. 3.

Objednávka dodatečného vybavení k balíčkům

Vystavovatel:

Sídlo: Místo podnikání:

Kontaktní osoba:

Tel.: Fax: E-mail:

K balíčku (doplňte typ a rozměr expozice)

závazně objednávám dodatečné vybavení:

Název	Cena/ks bez DPH	Počet
Stůl kulatý bílý 90 cm	550,- Kč	
Stůl kulatý bílý 70 cm	430,- Kč	
Stůl bufet bílý 60 cm	750,- Kč	
Židle Bystřice I	300,- Kč	
Židle barová	600,- Kč	
Informační pult	1 200,- Kč	
Regál skladový	640,- Kč	
Lednice vč. zásuvky na noční proud	2 550,- Kč	
Skříňka Octanorm uzamykatelná	640,- Kč	
Vitrína stolová Octanorm	2 190,- Kč	
Vitrína Octanorm 50/50/200 cm	2 400,- Kč	
Stojan na prospekty	800,- Kč	
Věšáková lišta	320,- Kč	

Název	Cena/ks bez DPH	Počet
Stůl Max 90 cm světlý buk	580,- Kč	
Židle Max	750,- Kč	
Židle barová Max	1000,- Kč	
Kuchyňka Omnia	4000,- Kč	
Stojan iPad	540,- Kč	
Držák iPad	400,- Kč	
Police rovná	120,- Kč	
Police sklopná	190,- Kč	
Štendrová tyč na panel	94,- Kč	
Bodové svítidlo 100 W	197,- Kč	
Svítidlo „Lopata"	425,- Kč	
Zásuvka 220 V	220,- Kč	
Květina do výšky 120 cm	559,- Kč	

Další vybavení a služby lze objednat na www.objednavkovyblok.cz

Místo a datum

Jméno a příjmení osoby oprávněné jednat za vystavovatele, razítko a podpis